HL137/30 DN30

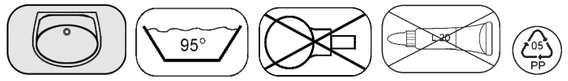

9 003076 003976

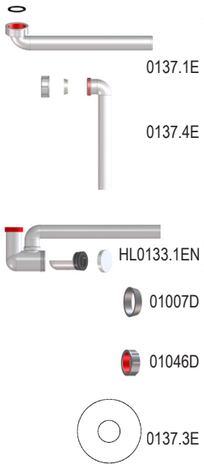

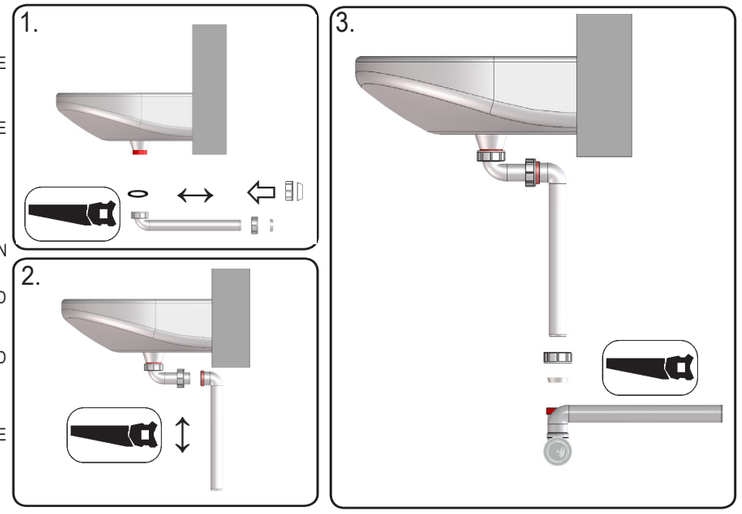

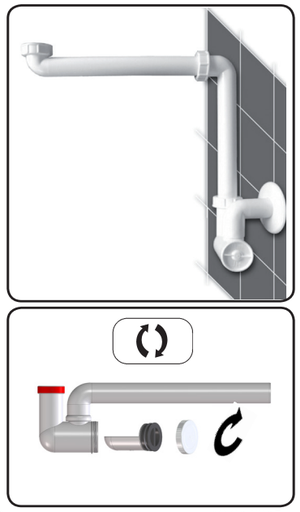

16.04.2015

D RAUMSPARSIFON
I SIFONE SALVASPAZIO
GB SPACE-SAVING TRAP
TR YER TASARUFLU MOBILYA SIFONU
CZ/SK PROSTOR ŠETŘÍCÍ ZÁPACHOVÁ UZÁVĚRKA
HR S PROSTOROM ŠTEDLJIV SIFON ZA UMIVAONIK
H HELYTAKARÉKOS SZIFON
PL SYFON POZOSTAWIAJĄCY MIEJSCE POD UMYWALKĄ
SLO PROSTORSKO VARČEN SIFON
RO SIFON
PYC Сифон - создающий свободу пронсмрансмба
BUL СИФОН – СПЕСТЯВАЩ МЯСТО

HL137/30 DN30

9 003076 003976

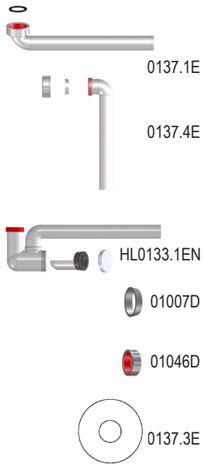

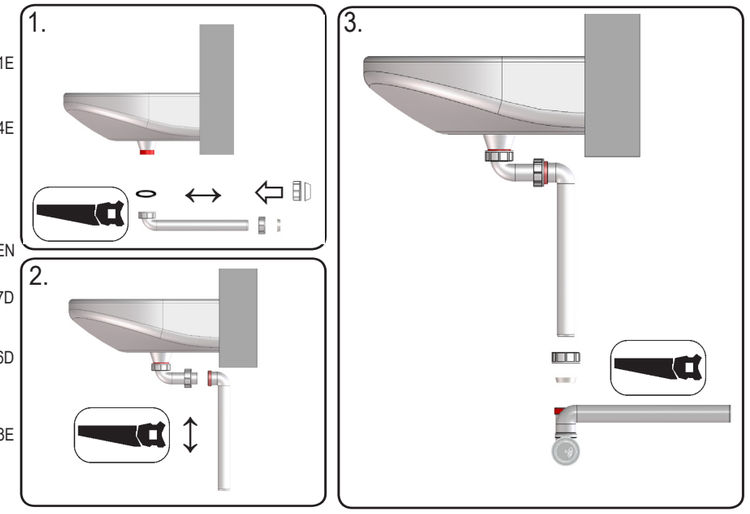

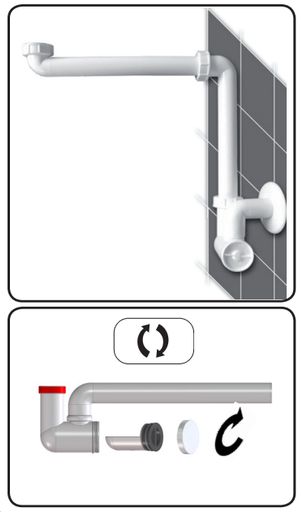

16.04.2015

D RAUMSPARSIFON
I SIFONE SALVASPAZIO
GB SPACE-SAVING TRAP
TR YER TASARUFLU MOBILYA SIFONU
CZ/SK PROSTOR ŠETŘÍCÍ ZÁPACHOVÁ UZÁVĚRKA
HR S PROSTOROM ŠTEDLJIV SIFON ZA UMIVAONIK
H HELYTAKARÉKOS SZIFON
PL SYFON POZOSTAWIAJĄCY MIEJSCE POD UMYWALKĄ
SLO PROSTORSKO VARČEN SIFON
RO SIFON
PYC Сифон - создающий свободу пронсмрансмба
BUL СИФОН – СПЕСТЯВАЩ МЯСТО

HL137/30 DN30

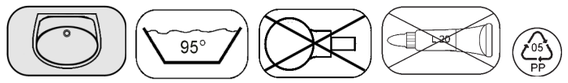

9 003076 003976

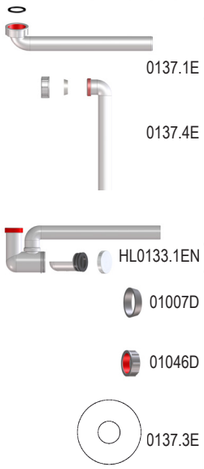

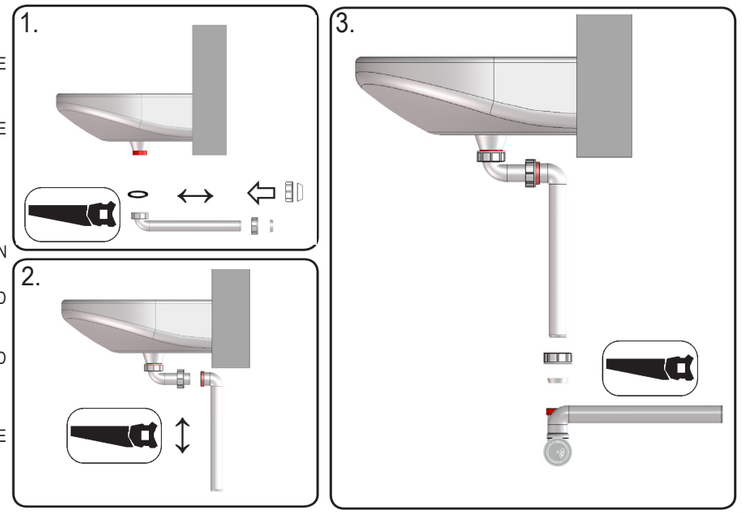

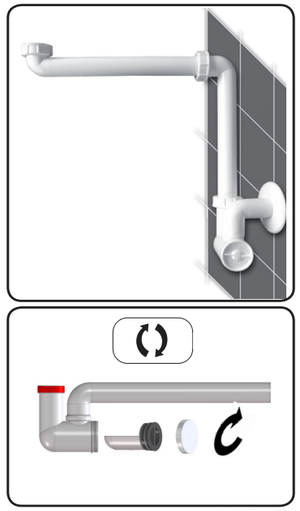

16.04.2015

D RAUMSPARSIFON
I SIFONE SALVASPAZIO
GB SPACE-SAVING TRAP
TR YER TASARUFLU MOBILYA SIFONU
CZ/SK PROSTOR ŠETŘÍCÍ ZÁPACHOVÁ UZÁVĚRKA
HR S PROSTOROM ŠTEDLJIV SIFON ZA UMIVAONIK
H HELYTAKARÉKOS SZIFON
PL SYFON POZOSTAWIAJĄCY MIEJSCE POD UMYWALKĄ
SLO PROSTORSKO VARČEN SIFON
RO SIFON
PYC Сифон - создающий свободу пронсмрансмба
BUL СИФОН – СПЕСТЯВАЩ МЯСТО

HL137/30 DN30

9 003076 003976

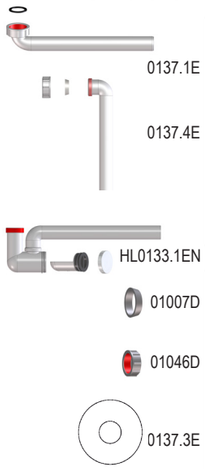

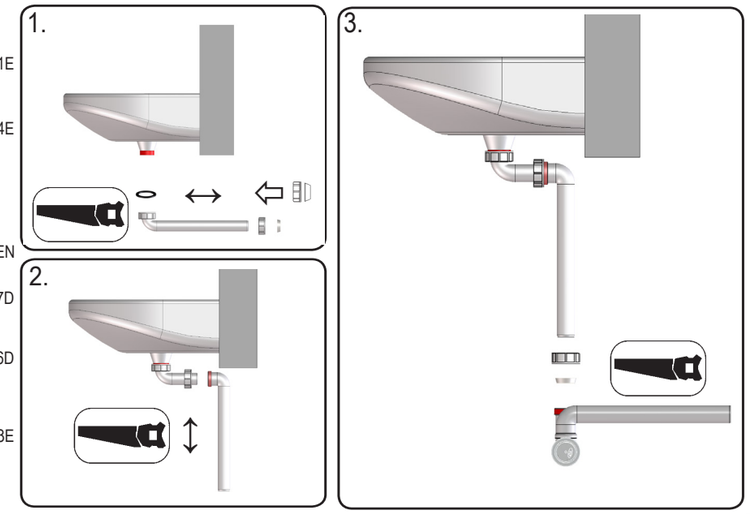

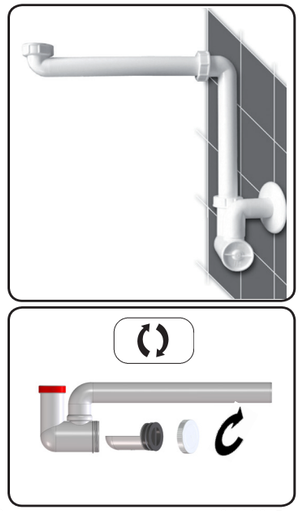

16.04.2015

D RAUMSPARSIFON
I SIFONE SALVASPAZIO
GB SPACE-SAVING TRAP
TR YER TASARUFLU MOBILYA SIFONU
CZ/SK PROSTOR ŠETŘÍCÍ ZÁPACHOVÁ UZÁVĚRKA
HR S PROSTOROM ŠTEDLJIV SIFON ZA UMIVAONIK
H HELYTAKARÉKOS SZIFON
PL SYFON POZOSTAWIAJĄCY MIEJSCE POD UMYWALKĄ
SLO PROSTORSKO VARČEN SIFON
RO SIFON
PYC Сифон - создающий свободу пронсмрансмба
BUL СИФОН – СПЕСТЯВАЩ МЯСТО