HL225/90 DN90/110

DIN 1389
DIN 19535
DIN 19560

9 003076 225903

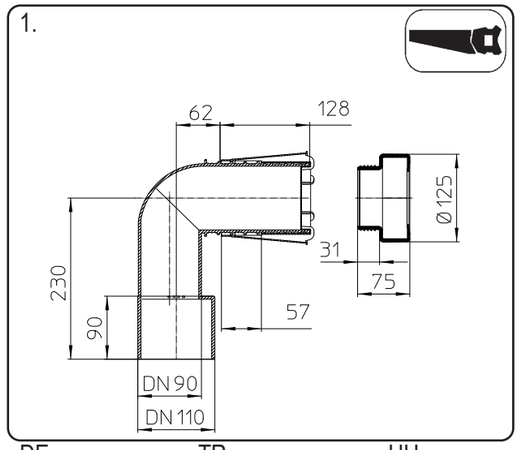

15.04.2022

DE WC-Anschlussbogen
IT Curva di allacciamento per WC
EN ball-joint pan connector
TR WC-Bağlantı Dirseği
CZ/SK Koleno pro připojení WC
HR WC priključno koljeno
HU WC csatlakozó
PL Przyłącze do WC
SI WC priključni lok
RO Cot racord PT.WC
RU Отводящий патрубок для унитазов
BG Свързващо коляно за керамично клозетно седало

HL225/90 DN90/110

DIN 1389
DIN 19535
DIN 19560

9 003076 225903

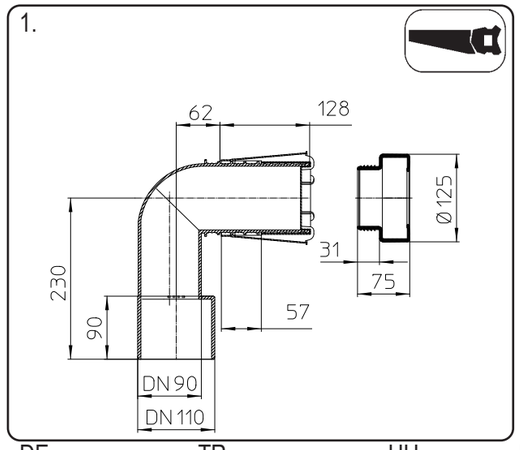

15.04.2022

DE WC-Anschlussbogen
IT Curva di allacciamento per WC
EN ball-joint pan connector
TR WC-Bağlantı Dirseği
CZ/SK Koleno pro připojení WC
HR WC priključno koljeno
HU WC csatlakozó
PL Przyłącze do WC
SI WC priključni lok
RO Cot racord PT.WC
RU Отводящий патрубок для унитазов
BG Свързващо коляно за керамично клозетно седало

HL225/90 DN90/110

DIN 1389
DIN 19535
DIN 19560

9 003076 225903

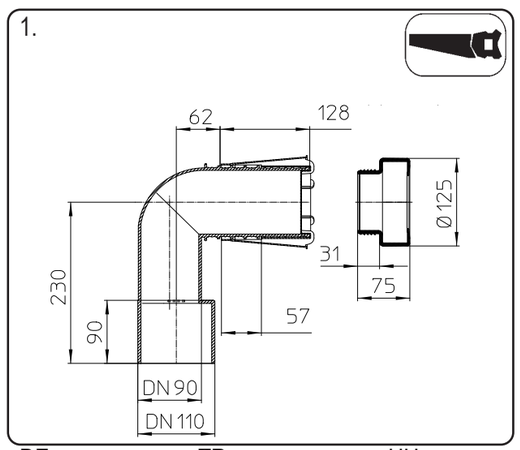

15.04.2022

DE WC-Anschlussbogen
IT Curva di allacciamento per WC
EN ball-joint pan connector
TR WC-Bağlantı Dirseği
CZ/SK Koleno pro připojení WC
HR WC priključno koljeno
HU WC csatlakozó
PL Przyłącze do WC
SI WC priključni lok
RO Cot racord PT.WC
RU Отводящий патрубок для унитазов
BG Свързващо коляно за керамично клозетно седало

HL225/90 DN90/110

DIN 1389
DIN 19535
DIN 19560

9 003076 225903

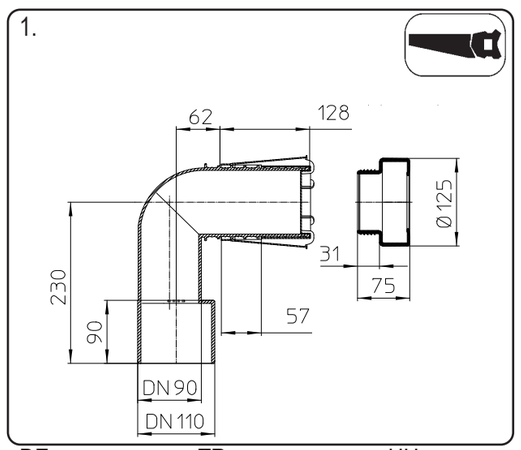

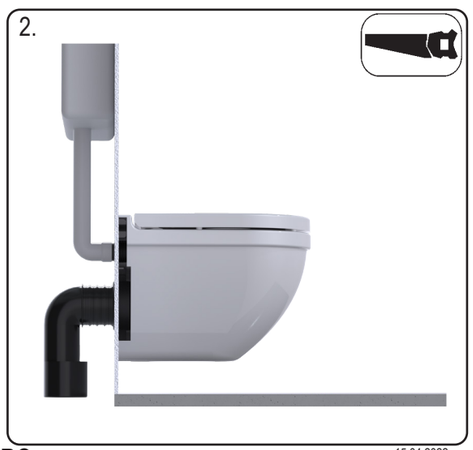

15.04.2022

DE WC-Anschlussbogen
IT Curva di allacciamento per WC
EN ball-joint pan connector
TR WC-Bağlantı Dirseği
CZ/SK Koleno pro připojení WC
HR WC priključno koljeno
HU WC csatlakozó
PL Przyłącze do WC
SI WC priključni lok
RO Cot racord PT.WC
RU Отводящий патрубок для унитазов
BG Свързващо коляно за керамично клозетно седало